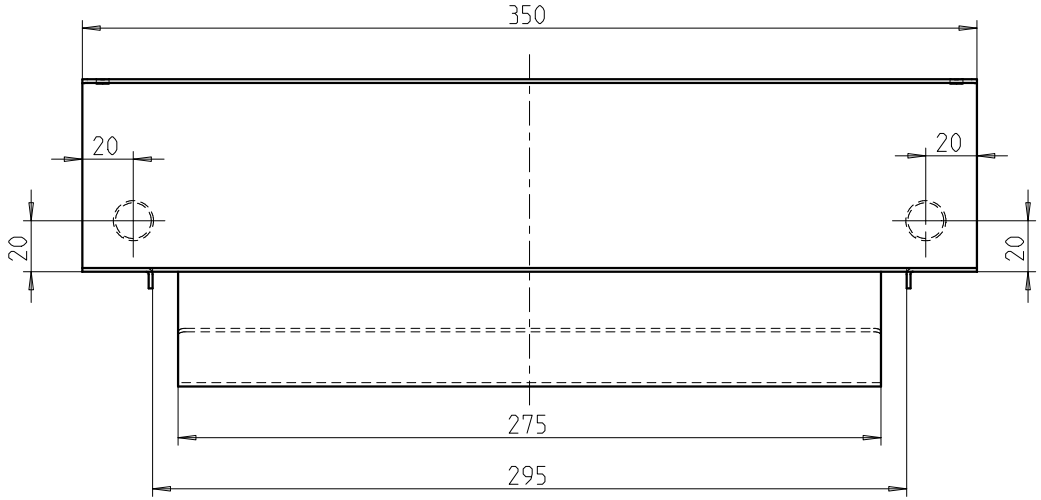

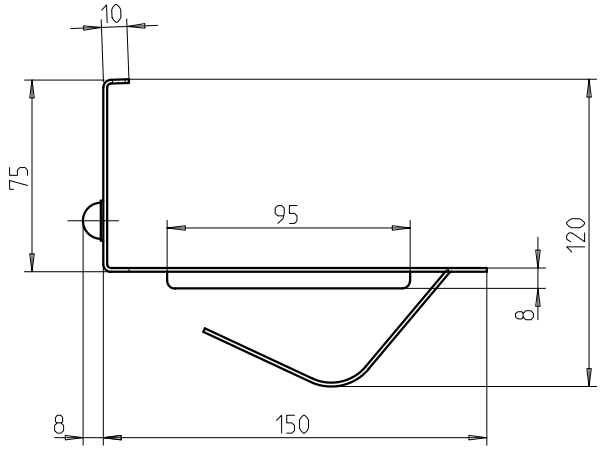

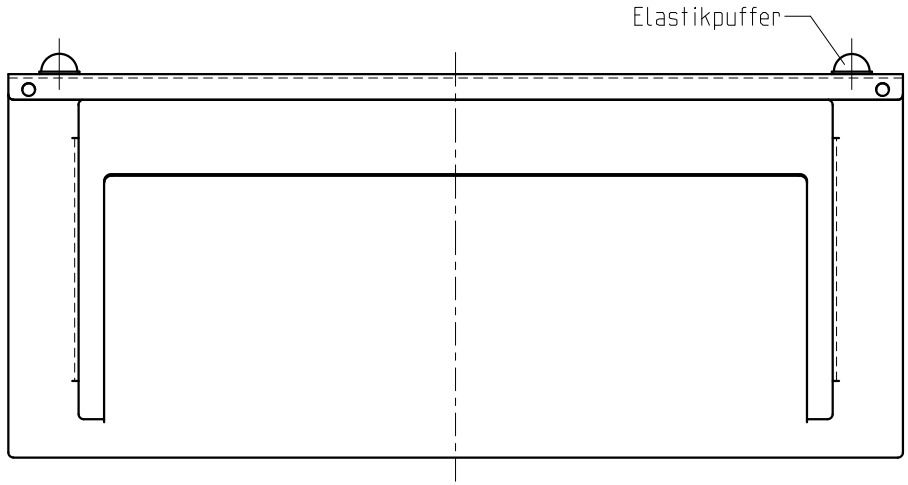

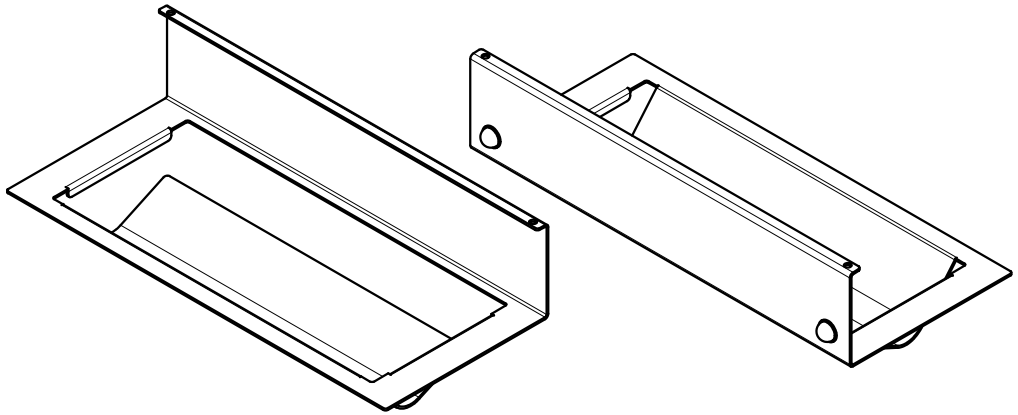

Art.-Nr. Kesseböhmer: 008908 ....
Oberfläche Epoxid pulverbeschichtet

Art.-Nr.				
Maßstab 1:2				
Werkstoff	Zust.	Änderungen	Datum	Name

Maße ohne Toleranzangabe DIN ISO 2768 - v	Benennung Papierrollenhalter LINERO MosaiQ unten 350x155x120	Zeichnungsnummer KZ-008908-00		
		Teilestamm-ID 2014169		
Für diese Zeichnung behalten wir uns alle Rechte vor (DIN ISO 16016)	KESSEBÖHMER Mindener Str.208 D-49152 Bad Essen Tel:(05742)46-0 Fax:(05742)46-110		Datum / Name	Volumen: cm^3
		Erstellt	02.06.2014 Eckstein	Dichte: kg/dm^3
		Gepr.	02.06.2014 Albrecht	Masse: kg

DIN A3