Art.Nr. 200.0395.xx

Porter

peka
macht Stauraum ergonomisch

Montageanleitung
Assembly instruction
Instruction de montage

Einfachauszug für Getränkekästen
Standard extension system for bottle crates
Système d'extension simple pour harasses à bouteilles

6295 Mosen
Switzerland
T +41 41 919 94 00
www.peka-system.ch

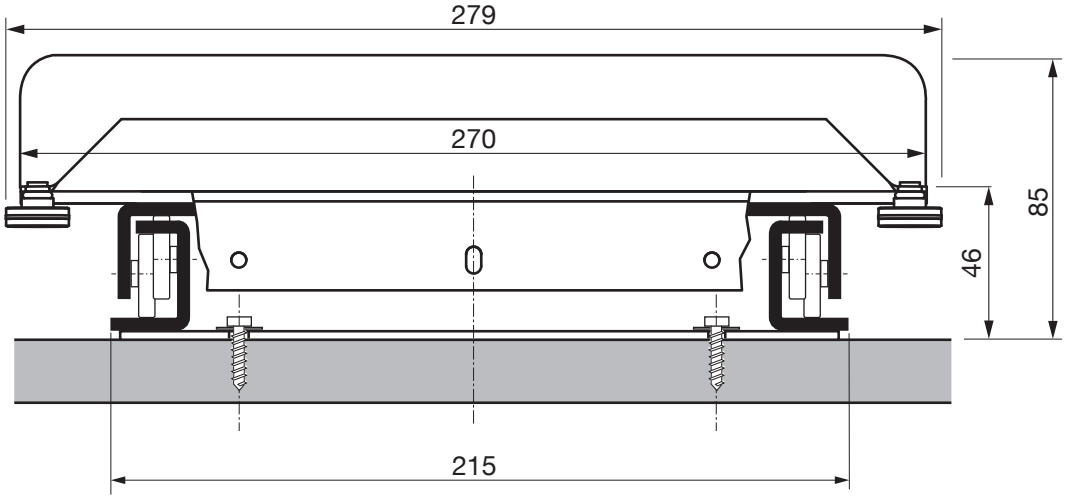

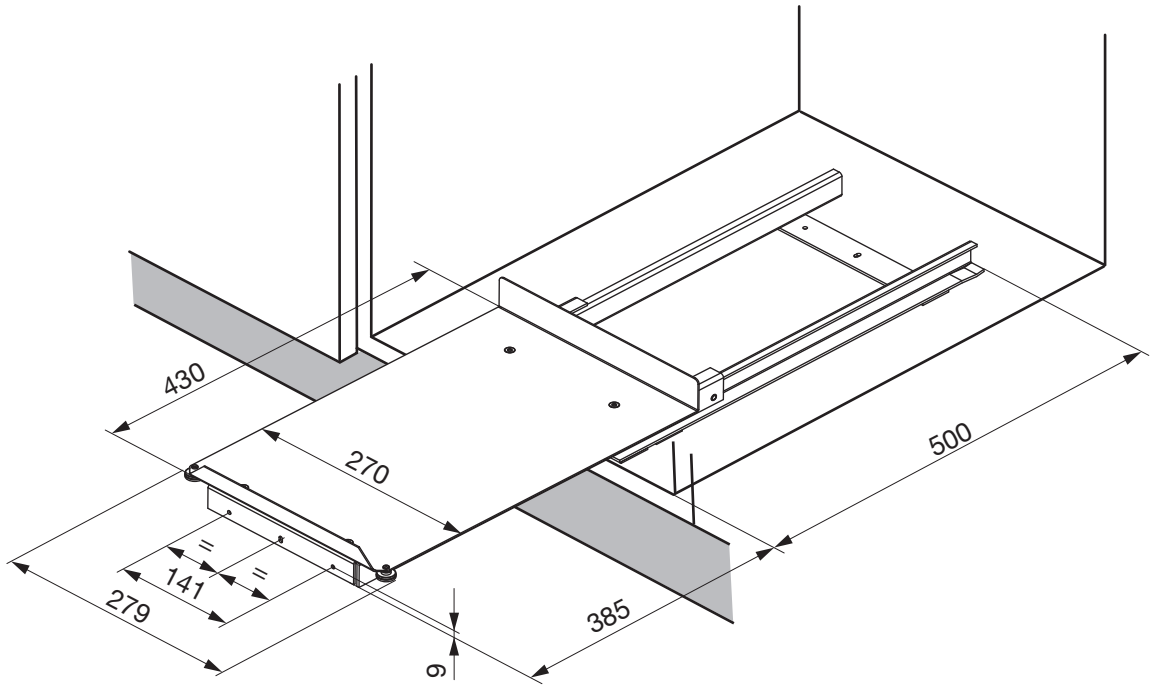

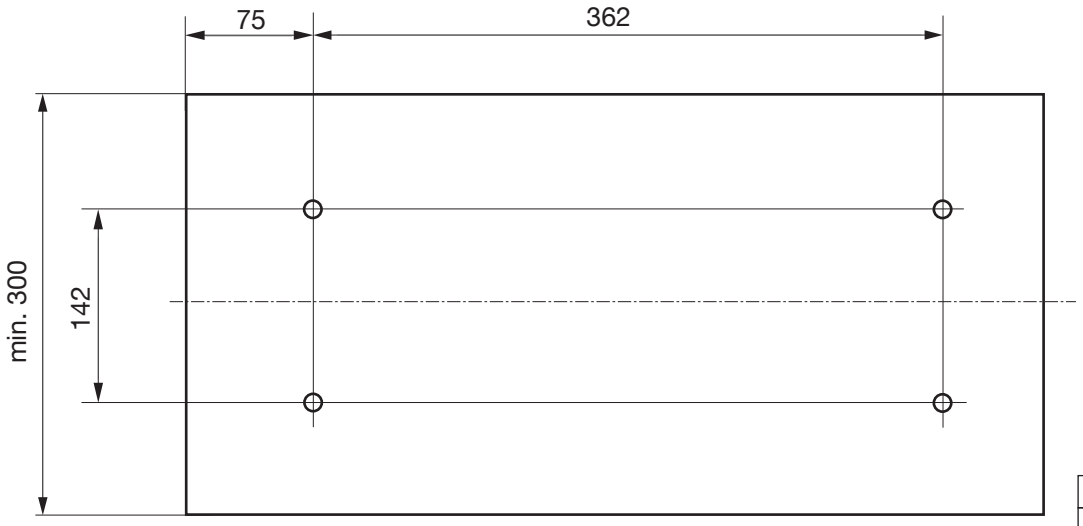

950.0107.MA	Rev. a
13.05.2005 ps	07.08.2008 hrm
1/1	