Art.-Nr. 100.0409.xx	**SOFTSTOPP**	peka macht Stauraum ergonomisch
Montageanleitung **Assembly instruction** **Instruction de montage**	Hochschrank Box	6295 Mosen Switzerland T +41 41 919 94 00 www.peka-system.ch

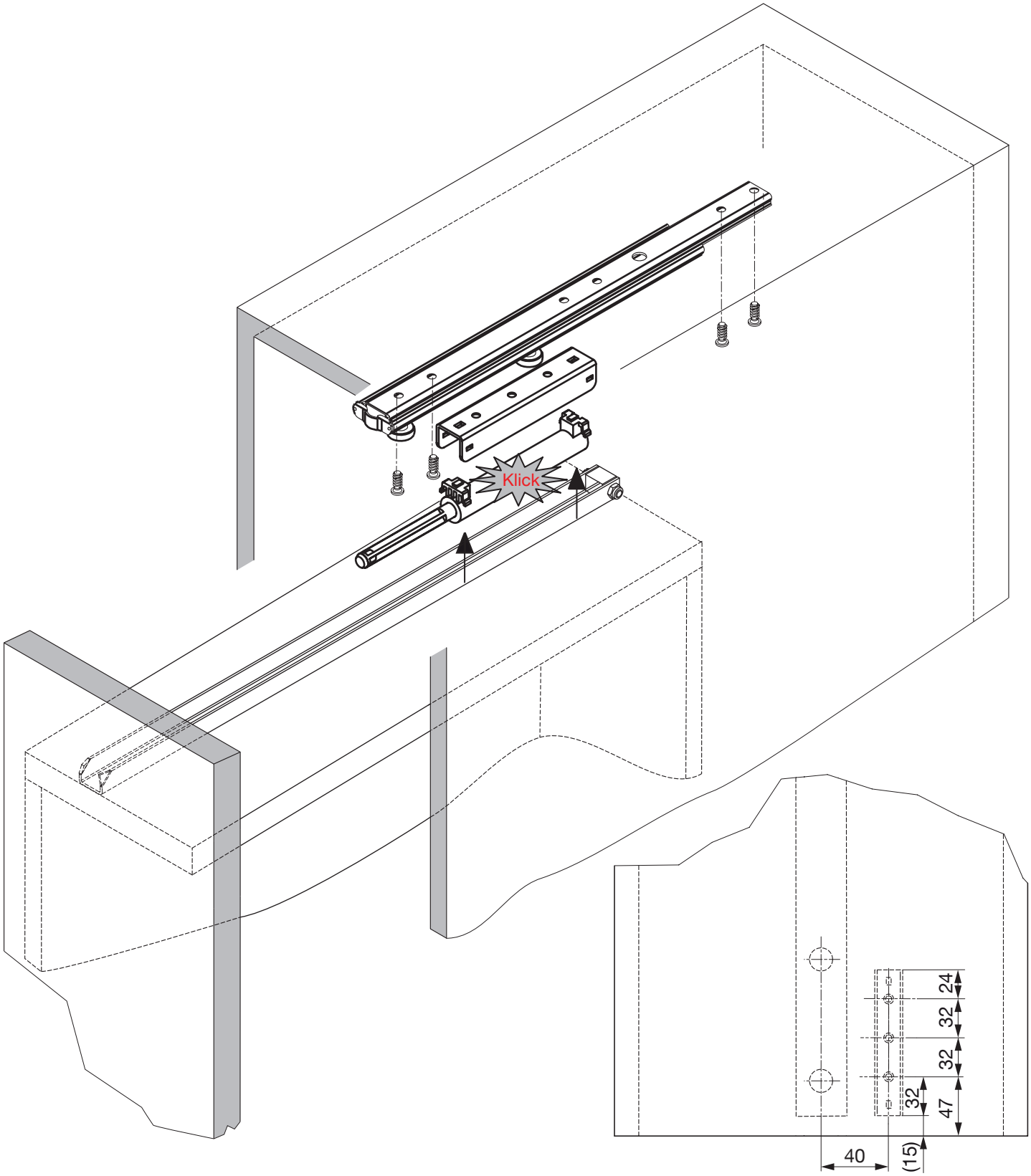

950.0134.MA	Rev. a
09.01.2006 hrm	19.10.2010 hrm
1/1	